alcatel
LINK
ZONE

دليل البدء السريع

CJB1M20ALAYA

MW70VK

شكرًا لاختيار LINKZONE

سيساعدك دليل البدء السريع هذا في اكتساب معرفة واسعة عن الجهاز وتشغيله بطريقة صحيحة.

إذا كنت مهتمًا بأدق التفاصيل، فيرجى زيارة الموقع **www.alcatelmobile.com** حيث ستجد المزيد من المعلومات حول جهاز LINKZONE.

إذا كنت تنوي استخدام جهاز LINKZONE وكان متصلاً بالشاحن لأكثر من ٧ أيام، فيُنصح بإزالة البطارية لتجنب أي تلف محتمل.

محتويات العبوة

LINKZONE

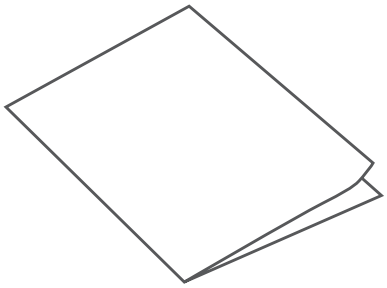

دليل البدء السريع

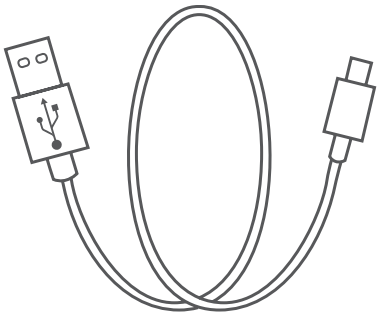

كابل USB

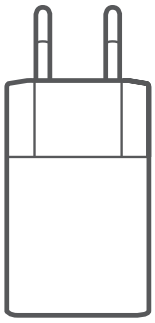

محول طاقة

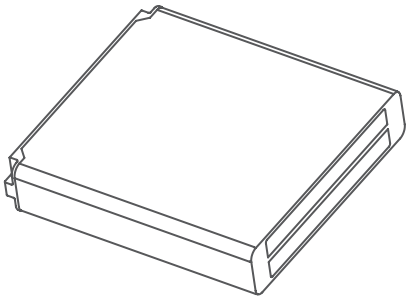

البطارية

مؤشر الطاقة

أزرق ثابت: مستوى الطاقة كافٍ (من ٢١٪ إلى ١٠٠٪)

أزرق وامض: الجهاز قيد الشحن.

أحمر ثابت: طاقة البطارية أقل من ٢٠٪.

إدراج بطاقة SIM

١. افتح الغطاء الخلفي.

ضع طرفي إصبعي الإبهام في الفتحة في نفس الوقت واسحب الغطاء للخارج لفتحه.

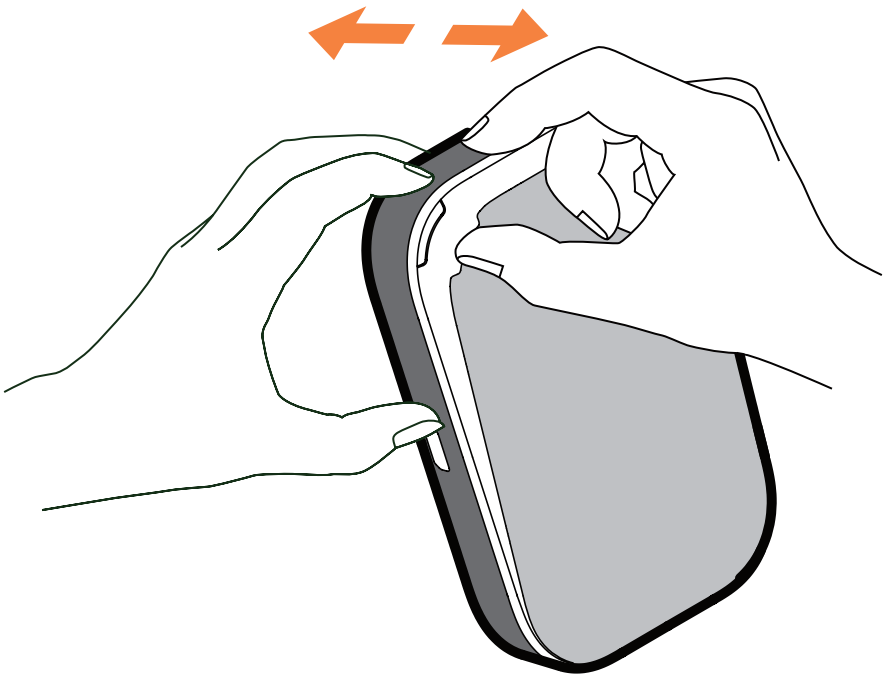

٢. اضغط مع دفع بطاقة SIM لتركيب بطاقة SIM في فتحة البطاقات.

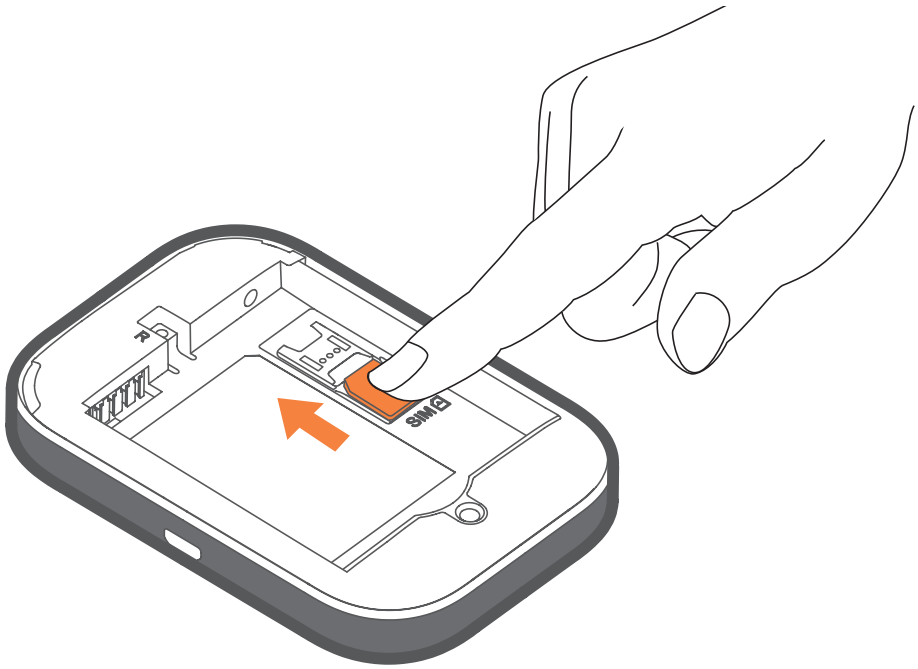

إزالة بطاقة SIM

لا تسحب بطاقة SIM للخارج بقوة. اضغط مع الاستمرار على النابض المسطّح أولاً ثم اسحب بطاقة SIM للخارج.

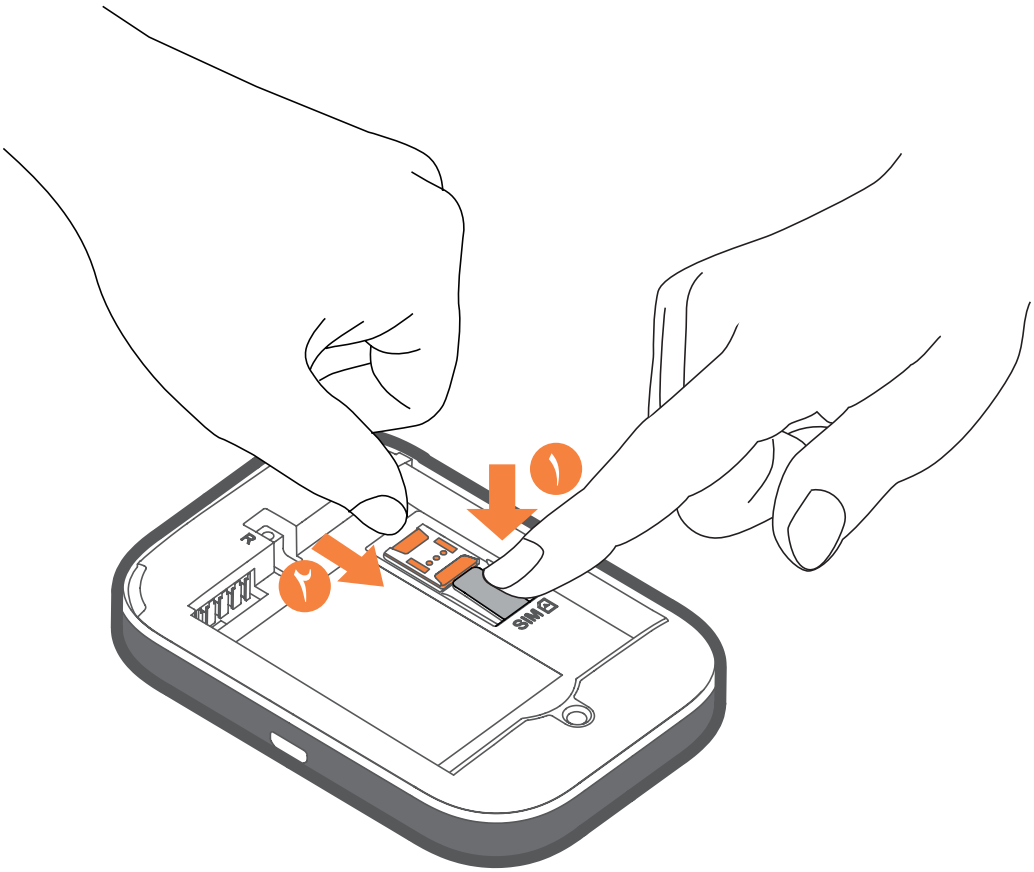

إدراج البطارية

تأكد من محاذاة الأسنان الموجودة في البطارية مع الأسنان الموجودة في جهازك.

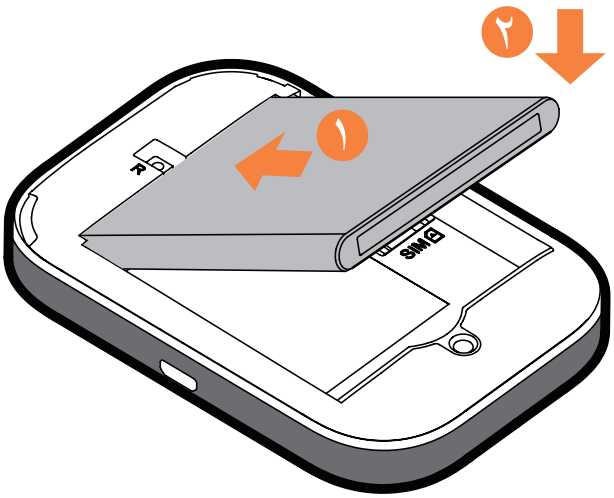

أغلق الغطاء الخلفي بحيث تتم محاذاة ثقوب التثبيت.

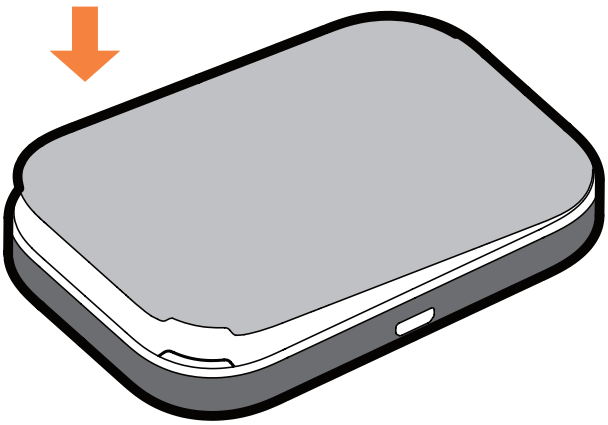

شحن الجهاز

قم بتوصيل كابل USB المزدوج لشحن جهاز LINKZONE.
يوصى باستخدام شاحن Alcatel ٥ فولت/١ أمبير أو
٥ فولت/٢ أمبير.

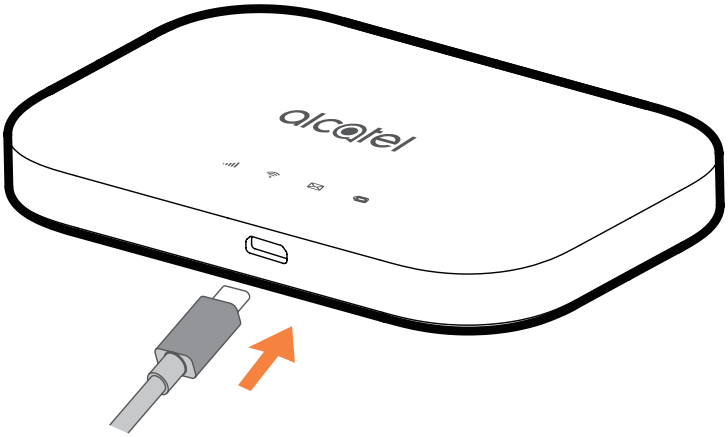

بمجرد اكتمال الشحن، تكون مستعدًا للبدء. اضغط على زر الطاقة لبضع ثوانٍ وسيتم تشغيل LINKZONE الخاص بك.

التعرف على جهاز LINKZONE

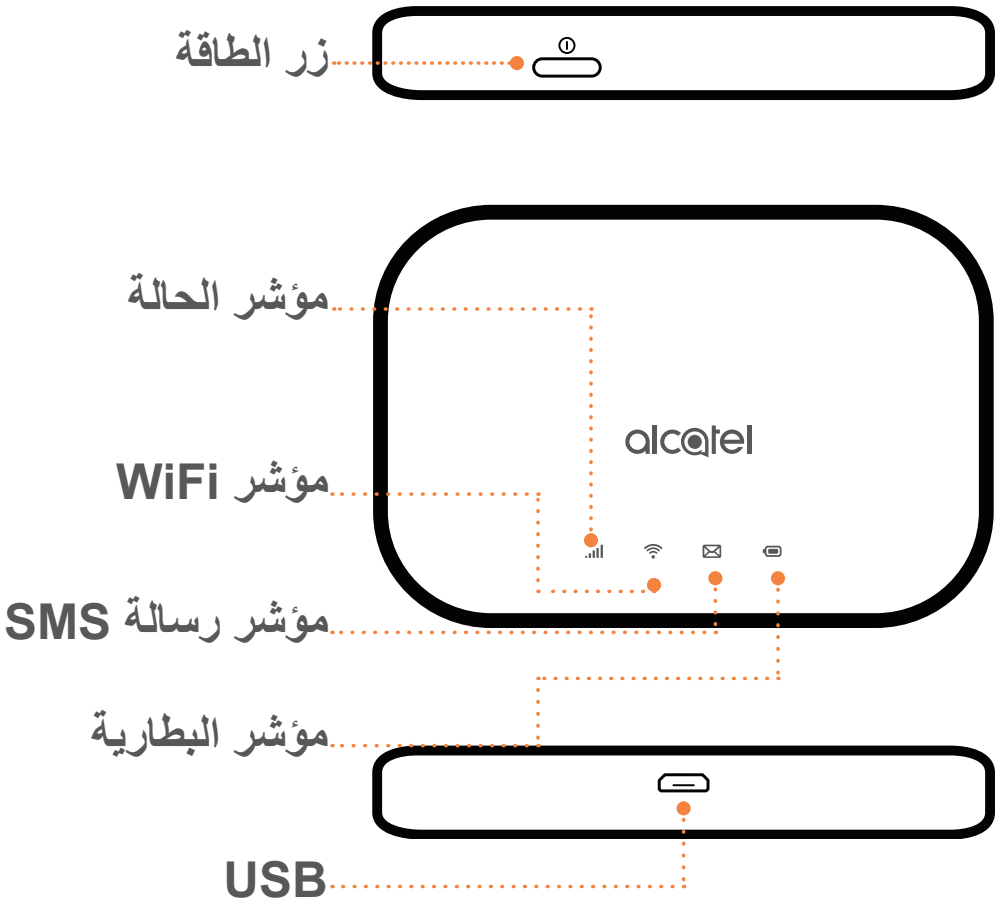

ملاحظة: سيضيء مؤشر LED للبطارية عند تشغيل الجهاز.

الاتصال بالإنترنت

١. تأكد من تشغيل جهاز LINKZONE واتصاله بالشبكة.

٢. من على الجهاز الذي ترغب في توصيله بالإنترنت، انتقل إلى إعدادات الشبكة وابحث عن اسم شبكة Wi-Fi المتنقلة الخاصة بك. يمكنك العثور على كلمة المرور الافتراضية على الملصق الموجود على الجانب السفلي من غطاء البطارية.

٣. انقر فوق "اتصال".

٤. أدخل كلمة المرور الموجودة على الملصق الموجود على الجانب السفلي من غطاء البطارية.

تم استلام بريد إلكتروني - قراءة الرسائل النصية

عند مشاهدة رمز ظرف صغير مضيء، فهذا يعني استلام رسالة نصية.

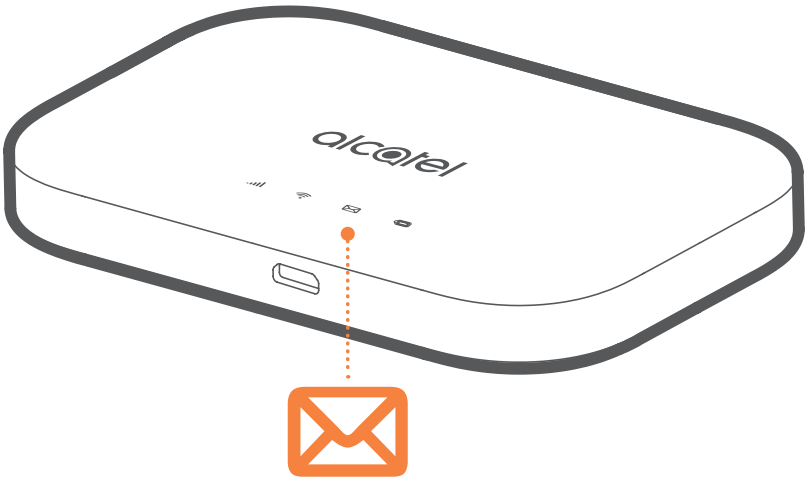

١. تأكد من اتصال جهاز بجهاز LINKZONE - راجع "الاتصال بالإنترنت" للحصول على مزيد من المعلومات.

٢. أدخل **192.168.1.1** في مستعرض الإنترنت لديك - ويُفضل حفظه في العلامات المرجعية لسهولة الوصول إليه في المرة التالية.

٣. أدخل اسم المستخدم وكلمة المرور، مع الوضع في الاعتبار أن اسم المستخدم وكلمة المرور الافتراضيتين في غاية البساطة، ويمكنك تغييرها فيما بعد حسب رغبتك.

اسم المستخدم: admin

كلمة المرور: admin

٤. أنت الآن في الصفحة الرئيسية لجهاز LINKZONE. حيث يمكنك هنا النقر فوق رمز الرسالة النصية لقراءة النصوص. كما يمكنك تغيير إعداداتك ككلمة المرور أو اسم الجهاز.

هل نسيت كلمة المرور؟

إذا نسيت كلمة المرور، فما عليك سوى إعادة ضبط جهازك وسيتم التشغيل مرة أخرى في وقت قصير جدًا.

استخدم دبوس ورق أو دبوسًا غير حاد للضغط برفق على زر إعادة الضبط.

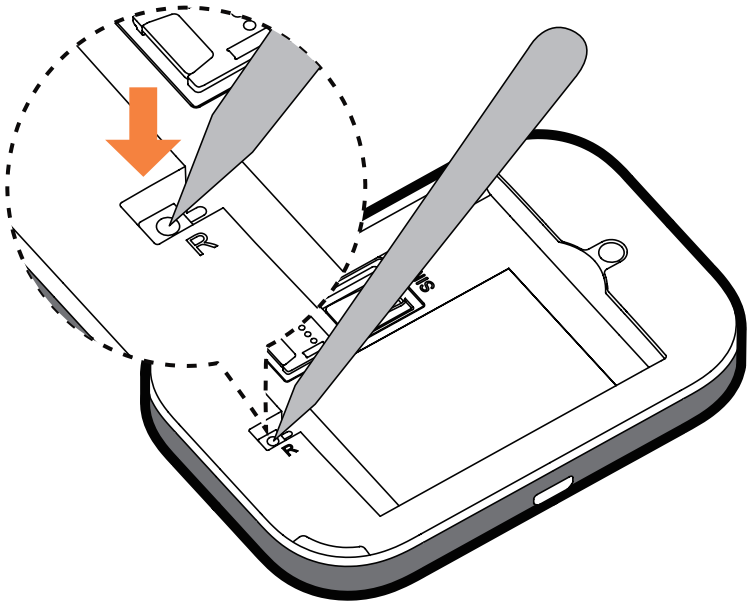

هل الجهاز لا يستجيب؟

إذا كان الجهاز لا يستجيب، فاضغط بشكل مطول مع الاستمرار على زر الطاقة لمدة ١٠ ثوانٍ حتى تتم إعادة تشغيل الجهاز.

LINK APP

١. تأكد من اتصال جهازك بالإنترنت.

٢. قم بمسح رمز QR.

٣. قم بتنزيل تطبيق LINK APP من App Store أو Google play.

٤. انقر فوق رمز LINK APP لتسجيل الدخول إلى صفحة الإدارة.

ملاحظة: يشترك تطبيق LINK وموقع الويب في نفس كلمة المرور. كلمة المرور الافتراضية: admin

www.sar-tick.com

يلبي هذا المنتج قيود SAR الوطنية السارية والبالغة ٢,٠ وات/كجم. يمكن العثور على الحد الأقصى لقيم SAR المحددة في قسم موجات الراديو من دليل المستخدم هذا.

عند حمل هذا الجهاز أو استخدامه وهو داخل الملابس التي ترتديها، فاحتفظ به على بُعد ٥ ملم من الجسم لضمان التوافق مع متطلبات التعرض للترددات اللاسلكية. لاحظ أن هذا الجهاز يُمكنه الإرسال حتى في حالة عدم تصفح الإنترنت.

السلامة والاستخدام

نوصي بقراءة هذا الفصل بعناية قبل استخدام هذا الجهاز. الشركة المصنعة غير مسؤولة عن أي تلف يمكن أن ينجم عن استخدام هذا الجهاز الخاطئ أو المخالف للتعليمات الواردة هنا.

ظروف الاستخدام:

أوقف تشغيل الجهاز قبل ركوب الطائرة.

أوقف تشغيل الجهاز عند تواجدك في مراكز الرعاية الصحية إلا في الأماكن المخصصة لاستخدامه. كما هو الحال مع العديد من الأنواع الأخرى من الأجهزة التي يشيع استخدامها اليوم، يمكن للأجهزة التشويش على الأجهزة الكهربائية أو الإلكترونية أو تلك التي تستخدم تردد الراديو.

أوقف تشغيل الجهاز أثناء التواجد بالقرب من الغاز أو السوائل القابلة للاشتعال. اتبع بدقة كل اللافتات الإرشادية والتعليمات الموجودة بمستودعات ومحطات الوقود والمصانع ذات الأنشطة الكيميائية وفي أية بيئة يحتمل أن تكون قابلة للانفجار.

عند تشغيل هذا الجهاز، يجب أن يُحفظ على مسافة ٢٠ سم على الأقل من الجسم.

عند تشغيل الجهاز، يجب وضعه على بعد ١٥ سم على الأقل من أي جهاز طبي مثل جهاز تنظيم نبضات القلب أو أداة مساعدة السمع أو مضخة الأنسولين أو ما إلى ذلك.

لا تدع الأطفال يستخدموا الجهاز و/أو يلعبوا بالجهاز والملحقات من دون رقابة.

يجب دائمًا الإمساك بالجهاز بعناية وحفظه في مكان نظيف وخالٍ من الغبار.

لا تعرض الجهاز لطقس أو ظروف بيئية غير ملائمة (مثل الرطوبة أو البلل أو المطر أو تسرب السوائل أو الأتربة أو هواء البحر، وما إلى ذلك). يتراوح نطاق درجة حرارة التشغيل الموصى بها من قِبل الجهة المصنعة بين ٠ درجة مئوية (٣٢ درجة فهرنهايت) و+٤٥ درجة مئوية (١١٣ درجة فهرنهايت).

لا تفتح الجهاز أو تقم بفكه أو تحاول إصلاحه بنفسك.

لا تحاول إسقاط الجهاز أو قذفه أو ثنيه.

لا تقم بطلاء الجهاز.

يوصى باستخدام شاحن معتمد ٥ فولت/١ أمبير أو ٥ فولت/٢ أمبير.

لا تستخدم سوى البطاريات الموصى بها من قِبل شركة TCL Communication Ltd. والشركات التابعة لها، والمتوافقة مع طراز الجهاز الخاص بك. لا تتحمل شركة TCL Communication Ltd. والشركات التابعة لها أدنى مسؤولية عن أي تلف يمكن أن ينجم عن استخدام بطاريات أخرى.

يعني وجود هذا الرمز على الجهاز والملحقات أن هذه المنتجات لا بد أن يتم أخذها إلى نقاط التجميع في نهاية عمرها الافتراضي:

- المراكز المحلية للتخلص من النفايات تستخدم سلالاً مخصصة لهذه العناصر من المعدات؛

- سلال جمع النفايات في مراكز البيع.

سوف يتم بعد ذلك إعادة تدويرها، مما يحول دون التخلص من تلك المواد في البيئة المحيطة، وبذلك يمكنك إعادة استخدام مكوناتها.

في البلدان الأعضاء بالاتحاد الأوروبي:

تتوافر مراكز جمع النفايات هذه مجانًا.

يجب إحضار جميع المنتجات التي تحمل هذه العلامة إلى نقاط التوزيع هذه.

في البلدان غير التابعة للسلطات القضائية للاتحاد الأوروبي:

لا يجب إلقاء عناصر هذه الأجهزة التي تحمل هذا الرمز في السلال العادية في حالة توافر منشآت إعادة تدوير وجمع مناسبة في الولاية التي تتبعها أو منطقتك؛ بل يجب أخذها إلى مناطق جمع النفايات الخاصة بها لإعادة تدويرها.

موجات الراديو

يجب التأكد من توافق جميع طُرز الجهاز مع المعايير الدولية (ICNIRP)، أو مع التوجيه الأوروبي 2014/53/EU (RED) قبل طرحها في الأسواق. إذ أن حماية صحة وسلامة المستخدم والآخرين مطلب أساسي في تلك المعايير أو هذا التوجيه.

يتوافق هذا الجهاز مع الإرشادات الدولية للتعرض لموجات الراديو.

إن جهازك هذا عبارة عن جهاز إرسال واستقبال لاسلكي. وقد تم تصميمه بحيث لا يتجاوز قيم التعرض للموجات اللاسلكية (مجالات التردد اللاسلكي الكهرومغناطيسية) الموصى بها من قبل الإرشادات الدولية. وقد تم تطوير الإرشادات من قبل منظمة علمية مستقلة (ICNIRP) كما تشتمل على احتياطات أمان أساسية لضمان سلامة الجميع بصرف النظر عن العمر أو الحالة الصحية.

وتستخدم إرشادات التعرض للموجة اللاسلكية وحدة قياس تُعرف بمعدل الامتصاص النوعي أو SAR. ويعتبر مدى SAR للأجهزة المحمولة هو ٢ وات/كجم.

وقد تم إجراء اختبارات لمعدل SAR باستخدام مواضع التشغيل القياسية في أعلى مستوى إرسال معتمد للجهاز في جميع نطاقات التردد التي تم اختبارها. وفيما يلي القيم الأعلى لمعدل SAR في إرشادات ICNIRP لطراز الجهاز هذا:

الحد الأقصى لمعدل SAR لهذا الطراز والظروف التي تم تسجيله تحتها		
معدل SAR على الجسم	نطاق LTE 1 + WLAN 2.4G	١,٥٩ واط/ كجم

أثناء الاستخدام، تعتبر قيم SAR الفعلية لهذا الهاتف أقل من القيم المنصوص عليها أعلاه. وذلك لأن، ولأغراض كفاءة النظام ولتقليل التداخل على الشبكة، الطاقة التشغيلية لهاتفك المحمول تنخفض تلقائيًا عندما لا تكون هناك حاجة للطاقة الكاملة للاتصال. وكلما كان خرج طاقة الجهاز أقل، كانت قيمة معدل SAR أقل.

وقد تم إجراء اختبار معدل SAR الذي يتم ارتداؤه على الجسم في مسافة فاصلة تبلغ ١٠ ملم. وللوفاء بإرشادات التعرض للموجات اللاسلكية أثناء تشغيل الجهاز وهو على الجسم، يجب وضع الجهاز بعيدًا عن الجسم على بعد هذه المسافة على الأقل. إذا كنت لا تستخدم ملحقًا معتمدًا فتأكد من أن أي منتج تستخدمه يخلو من أي معدن وأنه يجعل الجهاز يبعد عن الجسم بالمسافة المحددة.

وتنص منظمة الصحة العالمية (WHO) على أن المعلومات العلمية الراهنة لا تشير إلى ضرورة اتخاذ أية احتياطات خاصة لاستعمال الهواتف المحمولة. كما توصي بأنه في حالة الاهتمام بتقليل التعرض للموجات اللاسلكية، فيمكنك القيام بذلك عن طريق الحد من الاستخدام أو إبقاء الهواتف المحمولة بعيدًا عن الرأس والجسم.

تتوافر معلومات إضافية عن المجالات الكهرومغناطيسية والصحة العامة على موقع الويب التالي: http://www.who.int/peh-emf.

إن هذا الجهاز مجهز بهوائي مدمج. وللوصول إلى مستوى التشغيل الأمثل، عليك تجنب ملامسة هذا الهوائي أو إعاقة عمله.

التراخيص

يعد شعار Wi-Fi علامة اعتماد لتحالف Wi-Fi.

يمكن تشغيل هذا الجهاز في جميع الدول الأوروبية.

إن نطاق التردد البالغ ٥١٥٠-٥٣٥٠ ميجاهرتز (MHz) مقصور على الاستخدام في الأماكن الداخلية فقط.

HR	FR	ES	EL	IE	EE	DE	DK	CZ	BG	BE
PT	PL	AT	NL	MT	HU	LU	LT	LV	CY	IT
TR	CH	LI	IS	NO	UK	SE	FI	SK	SI	RO

بموجب هذا المستند، نود الإشارة إلى أن ضمان المستخدم النهائي ضد اختراق حقوق الملكية الفكرية يُعد مقصورًا على الاتحاد الأوروبي/المنطقة الاقتصادية الأوروبية/سويسرا فقط.

إلى الحد الذي يسمح بتصدير المنتج أو اصطحابه أو استخدامه بواسطة العميل أو المستخدم النهائي خارج نطاق الاتحاد الأوروبي/المنطقة الاقتصادية الأوروبية/سويسرا، تنتهي صلاحية أية مسؤولية أو ضمان أو حق في تعويض جهة التصنيع وموّردي الخدمة لها بشأن المنتج (بما في ذلك أي تعويض يتعلق بانتهاك حقوق الملكية الفكرية).

معلومات عامة

عنوان الموقع الإلكتروني: www.alcatelmobile.com

رقم الخط الساخن: راجع مطوية "الخدمات" المرفقة مع الهاتف أو تفضل بزيارة موقعنا على الويب.

جهة التصنيع: TCL Communication Ltd.

العنوان: 5/F, Building 22E, 22 Science Park East Avenue, Hong Kong Science Park, Shatin, NT، هونج كونج

هذا الجهاز اللاسلكي يعمل ضمن نطاقات التردد والقدرة القصوى للتردد اللاسلكي الموضحة فيما يلي:

الخدمة	مستوى الطاقة (الحد الأقصى)
WCDMA B1 (2100)	٢٣ ديسيبل (dBm)
WCDMA B3 (1800)	٢٣ ديسيبل (dBm)
WCDMA B8 (900)	٢٣ ديسيبل (dBm)
LTE B3 (1800)	٢٤ ديسيبل (dBm)
LTE B7 (2600)	٢٤ ديسيبل (dBm)
LTE B20 (800)	٢٤,٥ ديسيبل (dBm)
WIFI_2.4G	١٧ ديسيبل (dBm)
WIFI_5G	١٣ ديسيبل (dBm)

الامتثال للوائح التنظيمية

بموجب ما يلي، تقر شركة .TCL Communication Ltd بأن الجهاز اللاسلكي Alcatel MW70VK متوافق مع متطلبات توجيه الاتحاد الأوروبي 2014/53/EU.

النص الكامل لإقرار التوافق مع متطلبات الاتحاد الأوروبي متوفر على عنوان الموقع التالي على الإنترنت: http://www.alcatelmobile.com/EU_doc.

معلومات إضافية

يمكن الاطلاع على وصف الملحقات والمكوّنات، بما في ذلك البرامج، التي من خلالها يمكن للجهاز اللاسلكي العمل على النحو المصمم له، ضمن النص الكامل لإقرار التوافق مع متطلبات الاتحاد الأوروبي على عنوان الموقع التالي على شبكة الإنترنت: http://www.alcatelmobile.com/EU_doc.

إخلاء المسؤولية

قد تكون هناك بعض الاختلافات بين الوصف الموجود في دليل المستخدم وبين تشغيل الجهاز، وذلك حسب إصدار البرنامج الخاص بالجهاز أو خدمات مشغل الشبكة المحددة.

لا تتحمل .TCL Communication Ltd المسؤولية القانونية تجاه هذه الاختلافات، إن وجدت، ولا عن نتائجها المحتملة حيث يتحمل المشغل المسؤولية كاملة على وجه الحصر. يمكن أن يحتوي هذا الهاتف على مواد، من بينها تطبيقات وبرامج في شكل قابل للتنفيذ أو شكل رمز المصدر، وهو ما تقوم بإرساله جهات خارجية لتضمينه في هذا الجهاز ("المواد الخاصة بالجهات الخارجية"). وجميع المواد الخاصة بالجهات الخارجية في هذا الجهاز

يتم توفيرها "كما هي"، بدون ضمان من أي نوع، سواء كانت صريحة أو ضمنية. يتعهد المشتري بأن TCL Communication Ltd. التزمت بجميع الالتزامات الخاصة بالجودة والمفروضة عليها بصفتها الجهة المصنعة للأجهزة والهواتف المتوافقة مع حقوق الملكية الفكرية. ولن تتحمل شركة TCL Communication Ltd. في أية مرحلة مسؤولية عدم القدرة على أو الفشل في تشغيل المواد الخاصة بالجهات الخارجية على هذا الجهاز أو في التفاعل مع أي أجهزة أخرى. إلى أقصى حد يسمح به القانون واجب التطبيق، تخلي شركة TCL Communication Ltd. مسؤوليتها الكاملة عن أية دعاوى أو مطالب أو قضايا أو إجراءات، وعلى وجه التحديد - لا الحصر - الإجراءات القانونية الخاصة بالمسؤولية التقصيرية، وذلك بناءً على أية نظرية للمسؤولية القانونية، تنشأ عن الاستخدام، بأية وسائل، أو محاولات الاستخدام، لهذه المواد الخاصة بالجهات الخارجية. إضافة إلى ذلك، فإن المواد الخاصة بالجهات الخارجية الموجودة، والتي توفرها شركة TCL Communication Ltd. مجانًا، يمكن أن تخضع لتحديثات وترقيات في المستقبل يتطلب الدفع مقابلها؛ ولا تتحمل شركة TCL Communication Ltd. أية مسؤولية تتعلق بمثل هذه التكاليف الإضافية التي سيتحملها المشتري بشكل حصري. وبناءً على ذلك، لن تتحمل شركة TCL Communication Ltd. مسؤولية عدم توفر تطبيق، حيث إن مدى توفرها يعتمد على الدولة التي يقيم فيها المشتري والمشغل الذي يتعامل معه. وتحتفظ شركة TCL Communication Ltd. بحقها في إضافة أو إزالة المواد الخاصة بالجهات الخارجية في أي وقت إلى/من أجهزتها دون إشعار مسبق؛ ولن تكون شركة TCL Communication Ltd. مسؤولة بأي حال من الأحوال أمام المشتري عن أية عواقب يمكن أن تقع عليه من الإزالة.

الضمان

الجهاز مضمون ضد أي اختلاف عن المواصفات الفنية لمدة أربعة وعشرين (٢٤) شهرًا من التاريخ المحدد بفاتورتك الأصلية.

وفق بنود هذا الضمان، يجب أن تبلغ موردك على الفور في حالة وجود خطأ في التوافق في هذا الجهاز، مع تقديم دليل الشراء.

سيحدد المورد أو مركز الصيانة ما إذا كان سيتم استبدال هذا الجهاز أو إصلاحه على حسب الحالة.

سواء تم استبدال هذا الجهاز أو إصلاحه، يتم ضمانه لمدة شهرٍ واحد (١) إلا إذا كانت هناك مواد قانونية مختلفة.

لا ينطبق هذا الضمان على التلف أو العيوب في هذا الجهاز الناتجة عن:

١) عدم اتباع تعليمات الاستخدام أو التثبيت،
٢) عدم التوافق مع المعايير الفنية أو معايير السلامة السارية في المنطقة الجغرافية التي يتم استخدام هذا الجهاز فيها،
٣) الصيانة غير السليمة لمصادر الطاقة والتركيبات الكهربائية بشكل عام،
٤) الحوادث أو الأحداث الناتجة عن سرقة السيارة والتي تم فيها نقل هذا الجهاز أو أعمال التخريب أو البرق أو الحريق أو الرطوبة أو تسرب السوائل أو الطقس العاصف،
٥) توصيل هذا الجهاز أو دمجه مع أي جهاز لم يتم توفيره أو النصح به من جهة التصنيع،

٦) أية صيانة أو تعديل أو إصلاح تم إجراؤه من جانب أفراد غير معتمدين من جهة التصنيع أو المورد أو مركز الصيانة المعتمد،
٧) استخدام هذا الجهاز لغرض آخر غير ما صُمم له،
٨) عيوب التشغيل الناتجة عن أسباب خارجية (مثل تداخل لاسلكي من أجهزة أخرى والتقلبات في الجهد الكهربائي)،
٩) الاتصالات المعيبة الناتجة عن بث لاسلكي سيئ أو الناتجة عن عدم وجود تغطية من محطات لاسلكية.

كما يتم أيضًا استثناء الضمان بالنسبة إلى هذا الجهاز الذي تمت إزالة العلامات أو الأرقام المسلسلة من عليه أو تعديلها.

كما أن هذا الجهاز مضمون أيضًا ضد العيوب الخفية (العيوب الناتجة عن التصميم أو جهة التصنيع أو ما إلى ذلك).

هناك ضمانات صريحة أخرى غير هذا الضمان المحدود المطبوع ـ سواء كان صريحًا أو ضمنيًا ـ ضد أية ظروف طبيعية أيًا كانت.

لن تتحمل جهة التصنيع بأي حال مسؤولية التلفيات العارضة أو التابعة أيًا كانت طبيعتها، بما في ذلك دون حصر خسائر الصفقات أو الخسائر التجارية إلى الحد الذي يسمح فيه القانون بإخلاء المسؤولية عن تلك التلفيات. لا تتيح بعض البلدان/ الدول استثناء أو حصر الأضرار العرضية أو الناتجة، أو حصر مدة الضمانات الضمنية، ولذا لا تنطبق على حالتك القيود السابقة.