alcatel
LINK
ZONE

Bedienungsanleitung

MW70VK

CJB1M20ALACA

Vielen Dank dafür, dass Sie sich für LINKZONE entschieden haben

Hier finden Sie eine kurze Anleitung, um die volle Funktionsfähigkeit Ihres neuen Gerätes gleich nutzen zu können.

Falls Sie gerne auch die Details kennen würden. Gehen Sie auf **www.alcatelmobile.com** wo Sie mehr über Ihre LINKZONE erfahren.

Falls Sie LINKZONE mehr als 7 Tage lang nutzen möchten, und Sie es dabei am Ladegerät verbunden halten, empfehlen wir Ihnen den Akku zu entfernen, um mögliche Beschädigungen vorzubeugen.

Lieferumfang

LINKZONE

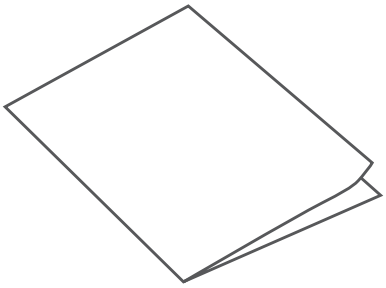

Bedienungsanleitung

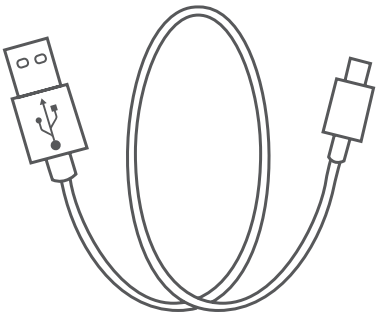

USB-Kabel

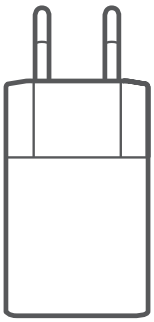

Netzadapter

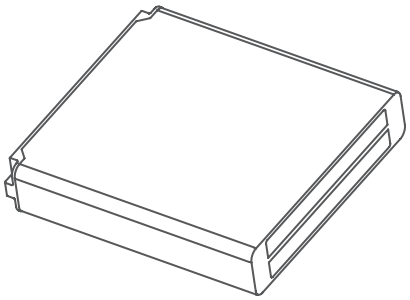

Akku

Power-LED

Leuchtet permanent blau: Die Ladung reicht aus (21%-100%).

Blinkt blau: Das Gerät wird aufgeladen.

Leuchtet durchgehend rot: Der Akku-Stand befindet sich unter 20%.

SIM-Karte einlegen

1. Öffnen Sie die hintere Abdeckung.

   Ziehen Sie am besten die Abdeckung mit den Daumen wie auf der Abbildung gezeigt auseinander, um sie zu öffnen.

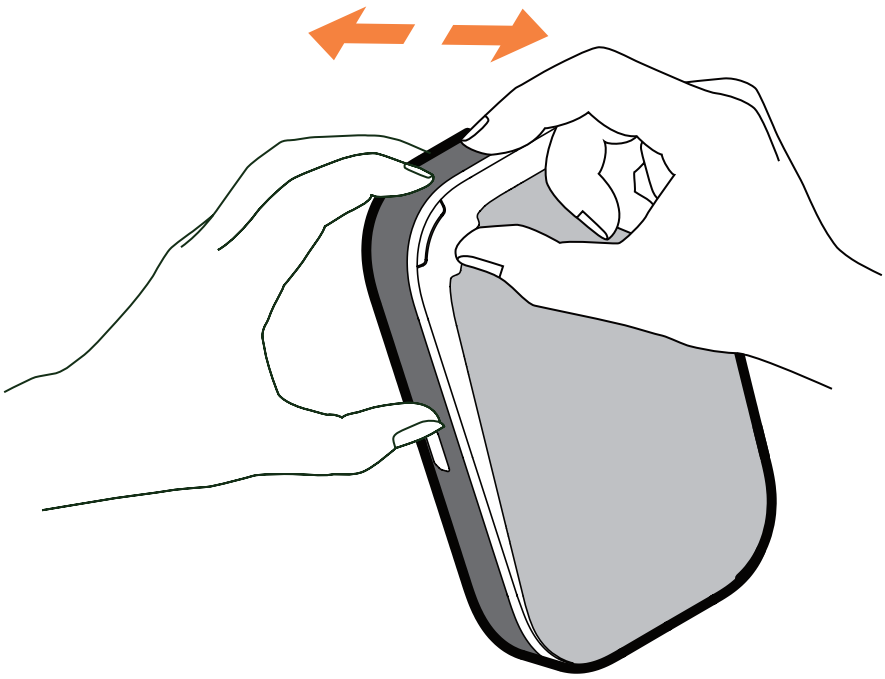

2. Drücken und schieben Sie die SIM-Karte, um die SIM-Karte im kartenschlitz einzuführen.

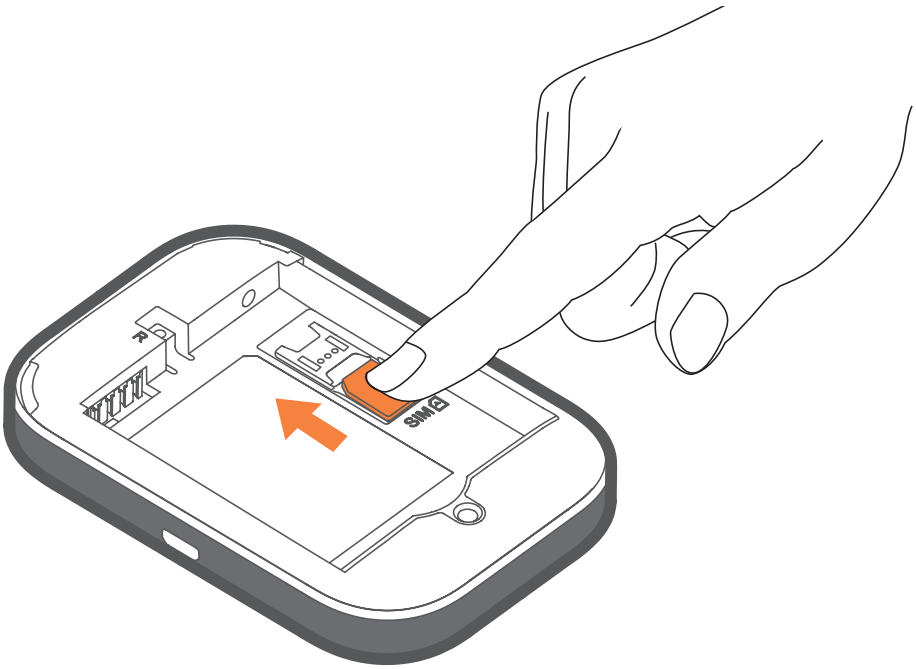

SIM-Karte entnehmen

Ziehen Sie SIM-Karte nicht mit Gewalt heraus. Drücken und halten Sie die flache Feder zuerst, ziehen Sie dann die SIM-Karte heraus.

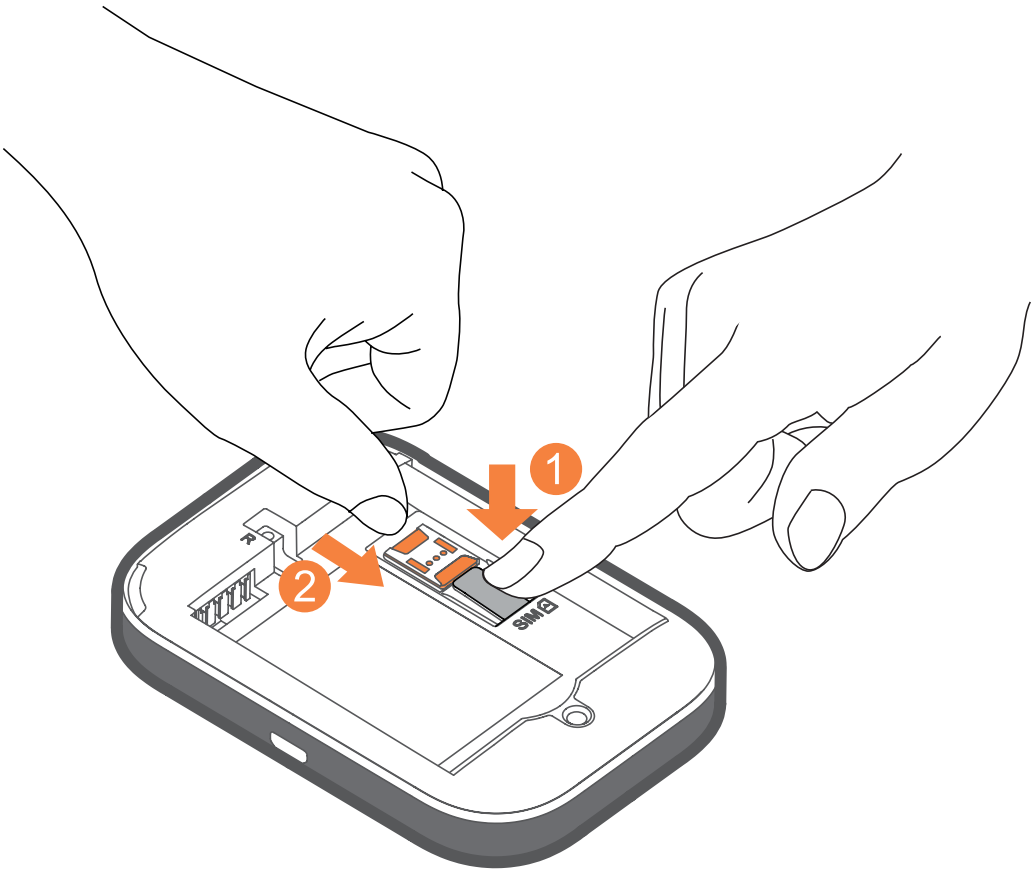

Einführung des Akkus

Stellen Sie sicher, dass die Kontakte des Akkus richtig auf die Kontakte des Geräts ausgerichtet sind.

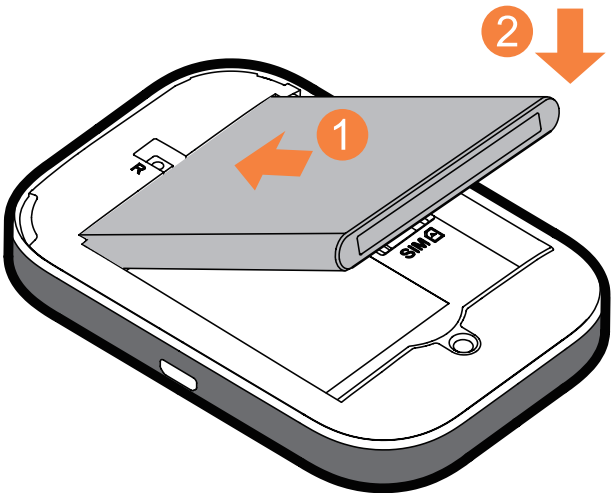

Schließen Sie die hintere Abdeckung, mit den ausgerichteten Öffnungen.

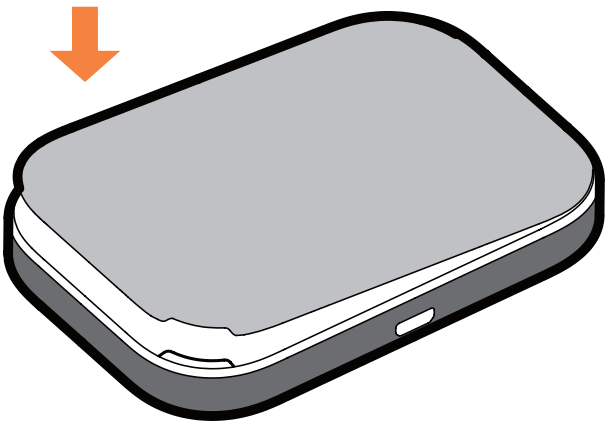

Das Gerät aufladen

Schließen Sie den umkehrbaren USB-Kabel an, um Ihre LINKZONE aufzuladen. Die Nutzung eines Alcatel 5V/1A oder 5V/2A Ladegeräts ist empfohlen.

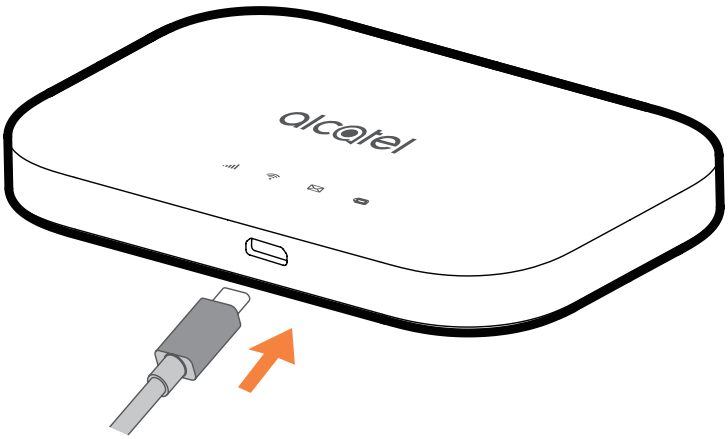

Sobald sie aufgeladen ist, können Sie loslegen. Drücken Sie auf die Aus-/Beenden-Taste einige Sekunden lang und LINKZONE wird eingeschaltet.

Informationen zu ihrer LINKZONE

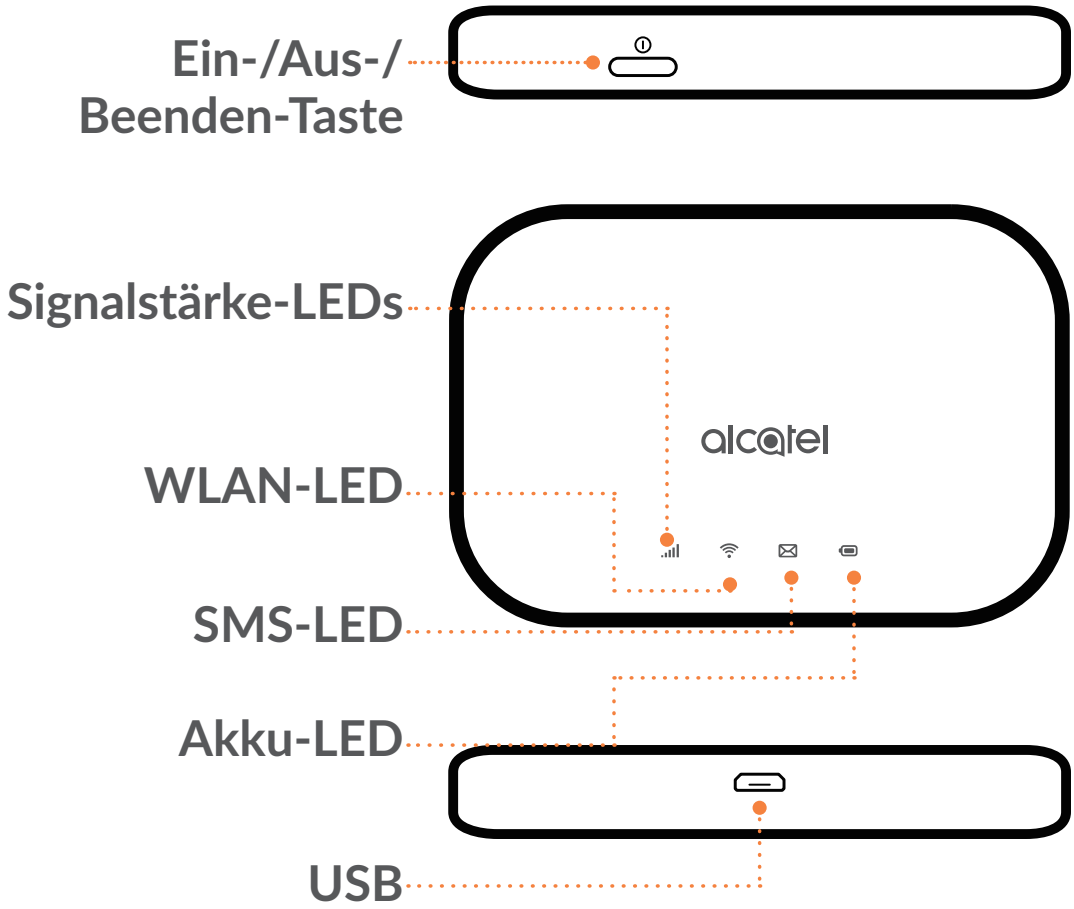

Hinweis: Die LED des Akkus wird erleuchten, wenn das Gerät eingeschaltet ist.

Online gehen

1. Vergewissern Sie sich, dass LINKZONE eingeschaltet ist und mit dem Netzwerk verbunden ist.

2. Gehen Sie bei dem Gerät, dass Sie mit dem Internet verbinden möchten auf die Netzwerkeinstellungen und suchen Sie den Namen Ihres mobilen WLAN-Netzwerks. Sie können Ihr Standardpasswort auf das Label im unteren Bereich der Batterieabdeckung finden.

3. Klicken Sie auf Verbinden.

4. Geben Sie das Passwort, dass Sie auf das Label im unteren Bereich der Batterieabdeckung gefunden haben, ein.

Sie haben eine E-Mail erhalten - das Lesen der Text-Mitteilungen

Wenn Sie das kleine Umschlag-Icon aufleuchten sehen, bedeutet es, dass Sie eine Mitteilung erhalten haben.

1. Vergewissern Sie sich, dass Sie ein Gerät haben, dass mit Ihrer LINKZONE verbunden ist - sehen Sie ‘Online gehen’ für mehr Informationen.

2. Geben Sie **192.168.1.1** in Ihrem Internet-Browser ein – Tipp, es ist gut es als

Lesezeichen zu speichern, um es beim nächsten Mal leichter aufzurufen.

3. Geben Sie den Nutzernamen und das Passwort ein, wobei die Standarddaten recht einfach sind, Sie sie aber später ändern können, falls Sie sich das wünschen.
   Nutzername: admin
   Passwort: admin

4. Sie befinden sich jetzt auf Ihrer LINKZONE Startseite. Hier können Sie auf das Icon der Mitteilungen klicken, um sie zu lesen. Sie können ebenfalls die Einstellungen ändern, wie das Passwort oder den Namen des Geräts.

Haben Sie Ihr Passwort vergessen?

Falls Sie Ihr Passwort vergessen haben, setzen Sie einfach Ihr Gerät zurück und im Handumdrehen können Sie es wieder bedienen. Drücken Sie die Rücksetztaste leicht mit einer Büroklammer oder einer stumpfen Stecknadel.

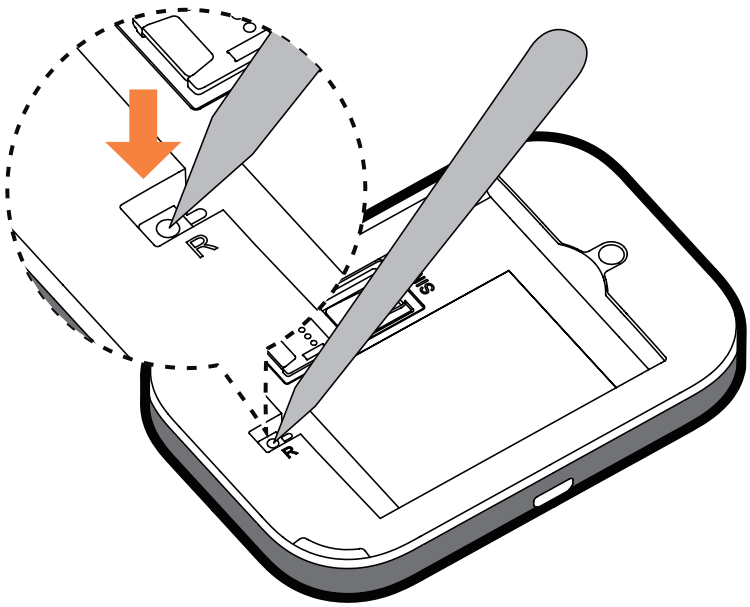

Keine Reaktion?

Falls das Gerät keine Reaktion vorweist, drücken Sie die Ein-/Aus-/Beenden-Taste 10 Sekunden lang, bis das Gerät neu gestartet wird.

LINK APP

1. Vergewissern Sie sich, dass das Gerät mit dem Internet verbunden ist.
2. Scannen Sie den QR-Code.
3. Laden Sie die LINK APP aus dem App Store oder Google Play herunter.
4. Klicken Sie auf das LINK APP Icon, um sich auf der Verwaltungsseite anzumelden.

Hinweis: Die LINK App und die Internetseite haben das gleiche Passwort. Das Standardpasswort ist: admin

www.sar-tick.com

Dieses Produkt entspricht den geltenden nationalen SAR-Grenzwerten von 2,0 W/kg.
Die spezifischen SAR-Maximalwerte finden Sie im Abschnitt Funkwellen dieser Bedienungsanleitung.
Halten Sie beim Transport des Geräts oder bei der Nutzung am Körper einen Mindestabstand von 5 mm zum Körper ein, um den Anforderungen in Verbindung mit der Strahlungsexposition zu entsprechen. Das Produkt sendet möglicherweise auch, wenn Sie gerade nicht im Internet surfen.

Sicherheit und Gebrauch

Lesen Sie dieses Kapitel sorgfältig, bevor Sie das Gerät verwenden. Der Hersteller schließt jegliche Haftung für Schäden aus, die möglicherweise aus der unsachgemäßen Verwendung des Geräts oder der Verwendung entgegen den hier enthaltenen Anweisungen entstehen.

NUTZUNGSBEDINGUNGEN:

Schalten Sie das Gerät aus, bevor Sie ein Flugzeug betreten.

Schalten Sie das Gerät in Krankenhäusern aus. Speziell für die Nutzung von Mobilgeräten vorgesehene Bereiche stellen dabei eine Ausnahme dar. Wie auch andere elektrische Geräte können Geräte den Betrieb von elektrischen und elektronischen Funkgeräten stören.

Schalten Sie das Gerät aus, wenn Sie sich in der Nähe von Gas oder brennbaren Flüssigkeiten befinden. Beachten Sie die Schilder und Hinweise in Tanklagern, Tankstellen, Chemiewerken sowie an allen anderen Orten, an denen Explosionsgefahr besteht.

Das eingeschaltete Gerät sollte sich mindestens 20 cm vom Körper entfernt befinden.

Wenn das Gerät eingeschaltet ist, sollte ein Abstand von mindestens 15 cm zu medizinischen Geräten wie etwa Herzschrittmachern, Hörgeräten oder Insulinpumpen usw. eingehalten werden.

Kinder müssen bei der Verwendung des Geräts und

des Zubehörs, z. B. beim Spielen mit dem Gerät, beaufsichtigt werden.

Gehen Sie stets sorgfältig mit dem Gerät um und bewahren Sie es an einem sauberen und staubfreien Ort auf.

Setzen Sie das Gerät keinen widrigen Wetter- oder Umgebungsbedingungen aus (Nässe, Luftfeuchtigkeit, Regen, Eindringen von Flüssigkeiten, Staub, Seeluft usw.). Die empfohlene Betriebstemperatur des Herstellers liegt zwischen 0°C (32°F) und +45°C (113°F).

Öffnen und zerlegen Sie das Gerät nicht und versuchen Sie nicht, es selbst zu reparieren.

Lassen Sie das Gerät nicht fallen. Werfen und biegen Sie es nicht.

Bemalen Sie es nicht.

Die Nutzung eines genehmigten 5V/1A oder 5V/2A Ladegeräts ist empfohlen.

Verwenden Sie ausschließlich Akkus, die von TCL Communication Ltd. und seinen Geschäftspartnern empfohlen werden und mit dem Gerätemodell kompatibel sind. TCL Communication Ltd. und seine Geschäftspartner schließen jegliche Haftung bei Schäden aus, die durch die Verwendung anderer Akkus entstanden sind.

Dieses Symbol auf Gerät und Zubehör bedeutet, dass die Produkte nach Ende der Nutzung zu einer Sammelstelle gebracht werden müssen.

- Kommunale Abfallentsorgungsstellen mit Behältern für Elektromüll

- Sammelbehälter in Verkaufsstellen. Die Akkus werden anschließend wiederverwertet.

Dadurch wird verhindert, dass bestimmte Substanzen in die Umwelt gelangen und die Komponenten können erneut verwendet werden.

In EU-Ländern gilt:

Die Sammelstellen sind kostenlos.

Alle Produkte mit diesem Zeichen müssen zu solchen Sammelstellen gebracht werden.

In Ländern außerhalb der EU gilt:

Gegenstände mit diesem Symbol dürfen nicht im normalen Abfall entsorgt werden, wenn Ihre Region über entsprechende Recycling- und Sammelstellen verfügt. Stattdessen müssen sie zu diesen Sammelstellen gebracht werden, damit sie wiederverwertet werden können.

Funkwellen

Für alle Gerätemodelle muss vor der Markteinführung ein Nachweis über die Einhaltung internationaler Standards (ICNIRP) bzw. der EU-Richtlinie 2014/53/EG (RED) erbracht werden. Der Schutz von Gesundheit und Sicherheit des Nutzers und anderer Personen ist eine grundlegende Voraussetzung dieser Standards bzw. dieser Richtlinie.

DIESES GERÄT ERFÜLLT DIE INTERNATIONALEN RICHTLINIEN HINSICHTLICH DER BELASTUNG

DURCH FUNKWELLEN.

Dieses Gerät sendet und empfängt Funkwellen. Bei der Entwicklung wurde darauf geachtet, dass die durch internationale Richtlinien empfohlenen Grenzwerte für die Belastung durch Funkwellen (elektromagnetische Hochfrequenzfelder) nicht überschritten werden. Die Richtlinien wurden von einer unabhängigen wissenschaftlichen Organisation (ICNIRP) erarbeitet und weisen eine großzügige Sicherheitsmarge auf, sodass die Sicherheit aller Personen unabhängig von Alter und Gesundheitszustand gewährleistet werden kann.

In den Richtlinien zur Belastung durch Funkwellen wird die Maßeinheit SAR (spezifische Absorptionsrate) verwendet. Der SAR-Grenzwert für Mobilgeräte beträgt 2 W/kg.

Bei der Durchführung der SAR-Tests werden die Standardbetriebspositionen des Geräts verwendet, das dabei auf der höchstzugelassenen Leistungsstufe auf allen getesteten Frequenzbändern sendet. Für dieses Gerät gelten gemäß ICNIRP-Richtlinie folgende Höchstwerte:

Angaben zum maximalen SAR-Wert für dieses Modell und zu den Testbedingungen		
SAR (beim Tragen am Körper)	LTE Band 1 + WLAN 2,4G	1,59 W/kg

Die tatsächlichen SAR-Werte bei der Verwendung des Telefons liegen üblicherweise deutlich unter den hier angegebenen Werten. Aus Effizienzgründen sowie zur Verringerung von Interferenzen im Netzwerk wird die Betriebsleistung des Mobilgeräts automatisch verringert, wenn für einen Anruf nicht die maximale Leistung benötigt wird. Je niedriger die Ausgangsleistung des Geräts, desto niedriger der SAR-Wert.

SAR-Tests bei am Körper getragenem Gerät wurden mit einem Abstand von 5 mm ausgeführt. Zur Einhaltung der Grenzwerte für die Belastung durch Funkwellen beim Betrieb des Geräts am Körper muss sich das Gerät mindestens in diesem Abstand zum Körper befinden. Stellen Sie bei Verwendung von Zubehör, das nicht explizit empfohlen wurde, sicher, dass das verwendete Produkt kein Metall enthält und der angegebene Mindestabstand zwischen Gerät und Körper eingehalten wird.

Die Weltgesundheitsorganisation WHO hat mitgeteilt, dass aufgrund aktueller wissenschaftlicher Informationen keine besonderen Vorkehrungen bei der Verwendung von Mobilgeräten getroffen werden müssen. Die WHO rät, zum Verringern der Strahlungsbelastung die Nutzungsdauer einzuschränken oder mit dem Gerät Abstand zu Kopf und Körper zu halten.

Auf der Webseite http://www.who.int/peh-emf stehen weitere Informationen zu elektromagnetischen Feldern und ihrem Einfluss auf die Gesundheit zur Verfügung.

Das Gerät verfügt über eine integrierte Antenne. Berühren Sie sie nicht und versuchen Sie nicht, sie auszubauen, damit eine optimale Funktion gewährleistet ist.

Lizenzen

Das WLAN-Logo ist ein Zertifizierungszeichen der WLAN Alliance.

Dieses Gerät kann in allen europäischen Ländern betrieben werden.

Das Band mit 5150–5350 MHz darf nur in Innenräumen genutzt werden.

BE	BG	CZ	DK	DE	EE	IE	EL	ES	FR	HR
IT	CY	LV	LT	LU	HU	MT	NL	AT	PL	PT
RO	SI	SK	FI	SE	UK	NO	IS	LI	CH	TR

Wir weisen hiermit darauf hin, dass die Garantie des Endnutzers hinsichtlich Schutzrechtsverletzungen ausschließlich auf die EU, den EWR und die Schweiz beschränkt ist.

Wenn und soweit das Produkt aus der EU, dem EWR oder der Schweiz exportiert, von einem Endkunden oder Endnutzer aus einem der entsprechenden Länder mitgenommen oder außerhalb der EU, des EWR oder der Schweiz verwendet wird, verfallen sämtliche Garantien oder Entschädigungsansprüche des Herstellers und

seiner Lieferanten für das Produkt, einschließlich aller Entschädigungen in Bezug auf Verletzungen der Rechte des geistigen Eigentums.

Allgemeine Informationen

Webseite: www.alcatelmobile.com

Hotline-Nummer: siehe Broschüre zu unseren „DIENSTE“, die mit Ihrem Telefon ausgeliefert wurde, oder unsere Website

Hersteller: TCL Communication Ltd.

Adresse: 5/F, Building 22E, 22 Science Park Est Avenue, Hongkong, Science Park, Shatin, NT, Hongkong

Dieses Gerät mit Funktechnik verwendet folgende Frequenzbänder und die maximale Hochfrequenzleistung:

Dienste	**Leistungspegel (Maximum)**
WCDMA B1 (2100)	23 dBm
WCDMA B3 (1800)	23 dBm
WCDMA B8 (900)	23 dBm
LTE B3 (1800)	24 dBm
LTE B7 (2600)	24 dBm
LTE B20 (800)	24,5 dBm
WIFI_2.4G	17 dBm
WIFI_5G	13 dBm

Einhaltung gesetzlicher Bestimmungen

Hiermit erklärt TCL Communication Ltd., dass das Gerät mit Funktechnik vom Typ Alcatel MW70VK die Anforderungen der Richtlinie 2014/53/EG erfüllt.

Den vollständigen Text der EU-Konformitätserklärung finden Sie online unter http://www.alcatelmobile.com/EU_doc.

Weitere Informationen

Die Beschreibung der Zubehörteile und der Komponenten einschließlich Software, die den gewünschten Betrieb des Geräts mit Funktechnik gewährleisten, finden Sie im vollständigen Text der EU-Konformitätserklärung, die unter folgender Internetadresse verfügbar ist: http://www.alcatelmobile.com/EU_doc.

Haftungsausschluss

Je nach Softwareversion des Geräts oder spezifischen Betreiberdiensten ergeben sich unter Umständen gewisse Unterschiede zwischen der Beschreibung im Benutzerhandbuch und der tatsächlichen Bedienung des Geräts.

TCL Communication Ltd. kann weder für solche Unterschiede noch für mögliche Folgen haftbar gemacht werden. Die Haftung liegt allein beim Nutzer. Dieses Gerät enthält möglicherweise Materialien (einschließlich Anwendungen und Software in ausführbarer Form oder als Quellcode), die von Drittanbietern zur Integration in dieses Gerät

übergeben wurden („Drittanbietermaterialien“). Alle Drittanbietermaterialien auf diesem Gerät werden in der vorliegenden Form bereitgestellt, ohne Garantie jeglicher Art, weder ausdrücklich noch implizit. Der Käufer bestätigt, dass TCL Communication Ltd. alle für einen Hersteller von Mobilgeräten geltenden Qualitätsverpflichtungen hinsichtlich geistiger Eigentumsrechte erfüllt. TCL Communication Ltd. ist zu keinem Zeitpunkt für die Nichtverwendbarkeit oder fehlende Funktionsfähigkeit von Drittanbietermaterialien auf diesem Gerät oder in Kombination mit anderen Geräten verantwortlich. TCL Communication Ltd. schließt im weitesten gesetzlich zulässigen Rahmen jegliche Haftung für etwaige Ansprüche, Forderungen, Gesuche oder Aktionen und insbesondere (aber nicht beschränkt auf) rechtswidrige Handlungen unter einer beliebigen Haftbarkeitstheorie aus, die aus der Verwendung mit beliebigen Mitteln oder versuchter Verwendung derartiger Drittanbietermaterialien entstehen. Darüber hinaus fallen für die vorliegenden Drittanbietermaterialien, die kostenlos von TCL Communication Ltd. bereitgestellt werden, unter Umständen später Kosten für Aktualisierungen an. TCL Communication Ltd. lehnt jegliche Verantwortung für derartige Zusatzkosten ab. Diese sind ausschließlich vom Käufer zu tragen. TCL Communication Ltd. kann nicht für die fehlende Verfügbarkeit von Anwendungen haftbar gemacht werden, da die Verfügbarkeit vom Land und Betreiber des Käufers abhängt. TCL Communication Ltd. behält sich das Recht vor,

jederzeit Drittanbietermaterialien ohne vorherige Ankündigung zu seinen Geräten hinzuzufügen oder von diesen zu entfernen. TCL Communication Ltd. kann unter keinen Umständen vom Käufer für etwaige Folgen eines solchen Entfernens haftbar gemacht werden.

Garantie

Für das Gerät besteht eine Garantie gegen jegliche Abweichung von den technischen Daten für einen Zeitraum von vierundzwanzig (24) Monaten ab dem Datum Ihrer Originalrechnung.

Laut den Bestimmungen dieser Garantie müssen Sie Ihren Händler im Falle eines Konformitätsfehlers am Gerät sofort darüber informieren und einen Kaufnachweis erbringen.

Der Händler oder das Reparaturcenter entscheidet entsprechend, ob das Gerät ersetzt oder repariert wird.

Auf reparierte oder ersetzte Geräte wird eine Garantie von einem (1) Monat gewährt, es sei denn, es liegen gegenteilige gesetzliche Vorschriften vor.

Diese Garantie deckt keine Schäden oder Defekte am Gerät ab, die aus folgenden Gründen entstehen:

1) Nichtbeachtung der Anweisungen zur Nutzung oder Installation
2) Nichterfüllung der im Bereich der Nutzung des Geräts geltenden technischen Normen oder Sicherheitsstandards
3) Mangelhafte Wartung von Energiequellen und der

gesamten elektrischen Installation

4) Unfälle oder Folgen von Diebstählen des Fahrzeugs, in dem das Gerät transportiert wird, Vandalismus, Blitz, Feuer, Feuchtigkeit, Eindringen von Flüssigkeit, raues Wetter
5) Anschluss des Geräts an oder Integrieren in ein Gerät, das nicht vom Hersteller geliefert oder empfohlen wurde
6) Jegliche Wartung, Modifizierung oder Reparatur von Einzelpersonen, die nicht vom Hersteller, dem Händler oder dem zugelassenen Wartungscenter autorisiert sind
7) Nutzung des Geräts für einen Zweck, für den es nicht entwickelt wurde
8) Durch externe Ursachen bedingte Fehlfunktionen (z. B. Funkinterferenzen von anderen Geräten, Schwankungen der Netzspannungen)
9) Fehlerhafte Verbindungen in Folge von nicht zufriedenstellender Funkübertragung oder von fehlender Funkabdeckung

Die Garantie gilt ebenso wenig für Geräte, deren Markierungen oder Seriennummern entfernt oder geändert wurden.

Ebenso besteht eine Garantie gegen versteckte Defekte (Defekte in Entwicklung, Herstellung usw.).

Es bestehen keine anderen ausdrücklichen Garantien jedweder Art als diese gedruckte, beschränkte Garantie, weder ausdrücklich noch implizit.

Der Hersteller haftet keinesfalls für zufällig entstandene

Schäden oder Folgeschäden jeglicher Art, einschließlich, aber nicht beschränkt auf, Betriebsverluste, wirtschaftliche Verluste, im vollen Ausmaß, in dem derartige Schäden rechtlich ausgeschlossen werden können. Einige Länder/Staaten lassen den Ausschluss oder die Begrenzung zufällig entstandener Schäden oder Folgeschäden beziehungsweise die Begrenzung der Dauer implizierter Garantien nicht zu, sodass die Beschränkungen oder Ausschlüsse oben möglicherweise nicht für Sie gelten.